GESCHLOSSENE ELEKTRO-HEISSWASSERSPEICHER

HERVORRAGENDE WÄRMEDÄMMUNG

KORROSIONSSCHUTZ MIT AKTIVANODE

AUCH ZUR VERSORGUNG VON MEHREREN ZAPFSTELLEN GEEIGNET

AF...-18-1

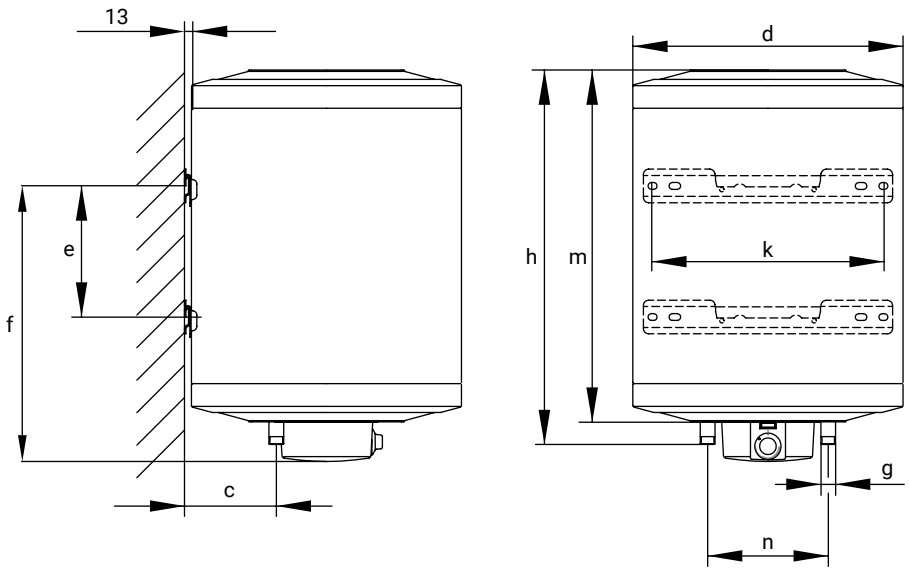

TYP	AF30-18-1	AF50-18-1	AF80-18-1
c [mm]	100	100	100
d [mm]	410	515	515
e [mm]	200	190	250
f [mm]	350	340	493
g [mm]	1/2"	1/2"	1/2"
h [mm]	548	545	707
m [mm]	493	500	675
n [mm]	100	100	100

7 JAHRE GARANTIE

2 Jahre Vollgarantie
7 Jahre Garantie auf den Behälter

TYP		AF30-18-1	AF50-18-1	AF80-18-1
Ausführung		Druck-Heißwasserspeicher		
Montageart		Senkrecht wandmontiert		
Fassungsvermögen	[Liter]	30	50	80
Netznennspannung	[V]	230~		
Heizleistung	[W]	1800		
Stromverbrauch	[A]	10		
Aufheizzeit (Δt=50°C)	[h]	0,77	1,3	2,1
Bereitschaftsenergieverbrauch bei 65°C	[Wh/24h]	0,933	0,9	1,2
Leergewicht	[kg]	17	22	26
Betriebsnennleistung	[MPa]	0,6		
Höchster Öffnungsdruck des Sicherheitsventils	[MPa]	0,7		
Eingebaute Sicherheitsregler		Eingebaute Temperaturregeler / -Begrenzer		
Sonstige Schutzvorkehrungen		Aktivanoden-Korrosionsschutz		
Zapfprofil		S	M	M
Energieeffizienzklasse		C		